Lifting Solutions Group
Axel Johnson International

Salpakoukku haarukkaliittimellä, luokka 12, KWB

Tuotekuvaus



Nostoketju liitetään suoraan salpakoukkuun ilman liitoslenkkiä.

Salpakoukun tekniset tiedot:
Koekuorma: 2,5 x WLL

... *Read more*

Materiaali: Lämpökäsitelty teräs luokka 12. Lämpökäsittely kielletty
Merkintä: Standardin mukaan, valmistajan tuotekoodi ja luokka
Lämpötila-alue: -40 - (+)200 ºC
Pintakäsittely: Maalattu, violetti
Standardi: EN 1677-3

Varmuuskerroin: 4:1
Luokka: 12

© November 2026 - All Rights Reserved

Lifting Solutions Group
Axel Johnson International

Salpakoukku haarukkaliittimellä, luokka 12, KWB

Mittakuva

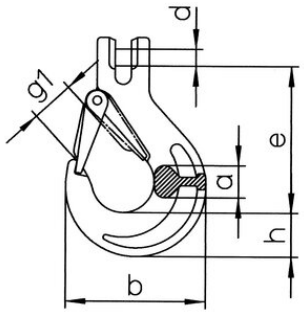

Lisätiedot / Varaosat

Tuotekoodi	Koodi	Ketjukoko mm	Työkuorma t	Ketju Ø (tuuma)	e mm	h mm	a mm	b mm	d mm	g1mm mm	Paino kg
403300240070	HKS/SUN 7	7	2,36	9/32	93	27	21	89	9,5	26	0,67
403300300070	HKS/SUN 8	8	3	5/16	92	27	21	89	11	26	0,67
403300500070	HKS/SUN 10	10	5	3/8	108	33	25	110	14	31	1,23
403300800070	HKS/SUN 13	13	8	1/2	130	41	34	132	17,5	38	2,42
403301220070	HKS/SUN 16	16	12,2	5/8	158	49	37	160	21	45	4,22

© November 2026 - All Rights Reserved