Koussi AISI 316

Tuotekuvaus



Ruostumattomasta teräksestä valmistetut vaijerikoussit tukevat ja suojaavat vaijerin silmukoita vaijerin päätteissä ja liitoskohdissa. Kiillotetusta A4-ruostumattomasta teräksestä valmistetut koussit auttavat säilyttämään silmukan muodon ja vähentävät vaijerin suoraa hankautumista.

Soveltuvat erityisesti:

- Silmukkapäätteisiin, joissa tarvitaan suojaa taipumiselta ja hankautumiselta.
- Ympäristöissä, joissa korroosionkestävyys on tärkeää.

Tuotteen edut:

- A4-ruostumaton teräs tarjoaa korroosionkestävyyttä vaativiin ympäristöihin.
- Koussin muoto tukee vaijerin silmukkaa ja vähentää paikallista kulumista.
- Kiillotettu pinta tarjoaa vaijerille sileän kosketuspinnan.

... Read more

Materiaali: Haponkestävä teräs AISI 316.
Pintakäsittely: Kiillotettu.

© November 2026 - All Rights Reserved

Lifting Solutions Group
Axel Johnson International

Koussi AISI 316

Mittakuva

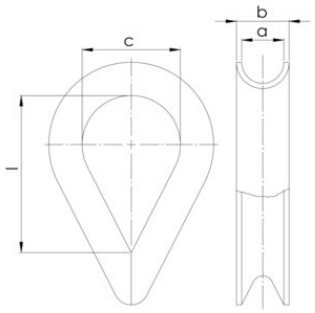

Lisätiedot / Varaosat

Tuotekoodi	Köyden halkaisija mm	a mm	b mm	c mm	l mm	Paino kg
123100250260	2,5	3	5,5	10	15	0,2
123100350260	3,5	4	6	11	17	0,3
123100400260	4	5	7,5	13	21	0,4
123100500260	5	6	9	16	26	0,7
123100600260	6	7	10	18	29	0,8
123100700260	7	8	11,5	20	32	1,2
123100900260	9	10	14,5	26	42	3,2
123101100260	11	12	16,5	28	43	4,1
123101300260	13	14	20,5	34	58	6,1
123101500260	15	16	23,5	37	60	9,4
123101600260	16	18	25,5	42	66	11,3
123101800260	18	20	28	45	79	17,2

© November 2026 - All Rights Reserved