Lifting Solutions Group
Axel Johnson International

# Putoamissuojainten kiinnityspiste ontelolaatoille

## Tuotekuvaus



**Yleistä:** Väliaikainen henkilökohtaisen putoamissuojaimen kiinnityspiste - yhdelle henkilölle. Käytetään ontelolaattoja asennettaessa, asennetaan kahden laatan väliin.

... *Read more*

**Materiaali:** Teräs
**Merkintä:** Standardin mukaan, Tunnistenumero, koodi ja luokka.
**Standardi:** EN 795

© November 2026 - All Rights Reserved

Lifting Solutions Group
Axel Johnson International

# Putoamissuojainten kiinnityspiste ontelolaatoille

## Mittakuva

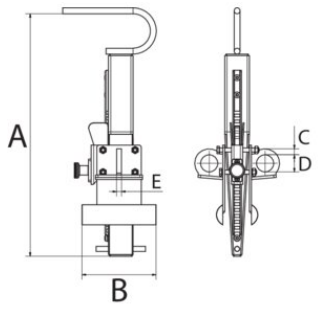


## Lisätiedot / Varaosat

| Tuotekoodi | Max. henkilömäärä | A mm | B mm | C mm | D mm | E mm | Paino kg |
|---|---|---|---|---|---|---|---|
| 825300100060 | 1 | 493 | 150 | 35 | 12 | 10 | 4,9 |

© November 2026 - All Rights Reserved