Lifting Solutions Group
Axel Johnson International

Hitsattava sidontalenkki

Tuotekuvaus

Yleistä: Hitsattava sidontalenkki kuormansidontaan.

... *Read more*

Materiaali: Lämpökäsitelty teräs. Lämpökäsittely kielletty.
Pintakäsittely: Käsittelemätön.

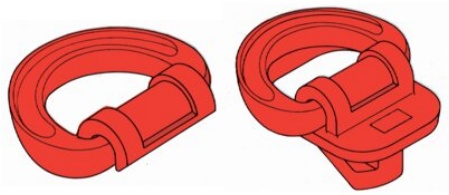

© November 2026 - All Rights Reserved

CERTEX | Lifting Solutions Group
Axel Johnson International

Hitsattava sidontalenkki

Mittakuva

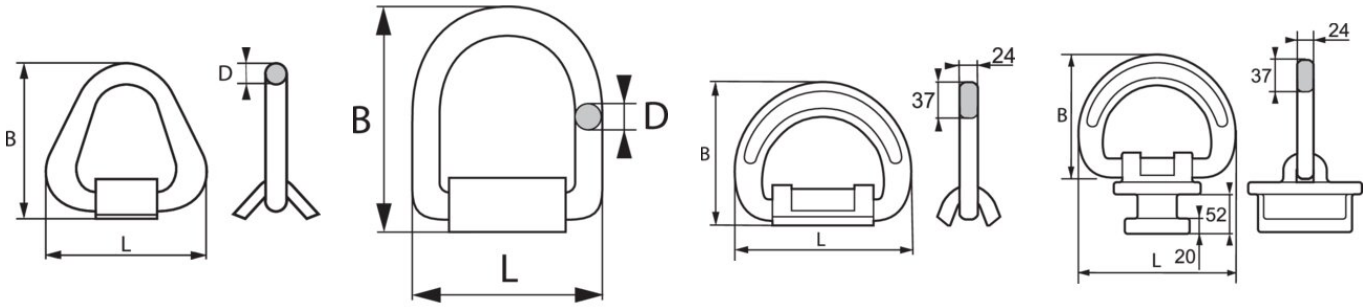

Lisätiedot / Varaosat

Tuotekoodi	Koodi	Murtolujuus t	Malli	Materiaali	Pintakäsittely	Paino kg
7061FA571	FA.57.1	4	Single	Forged/Steelplate	Self-coloured	0,5
7061FA501	FA.50.1	20	Single	Forged/steelplate	Self-coloured	1,8
7061FA011C36	FA.01.1C	36	Single	Forged	Self-coloured	3
7061FA231	FA.23.1	36	Single, turnfoot	Forged	Galvanoitu	6

© November 2026 - All Rights Reserved